Dimensioni flange
Flange dimensions

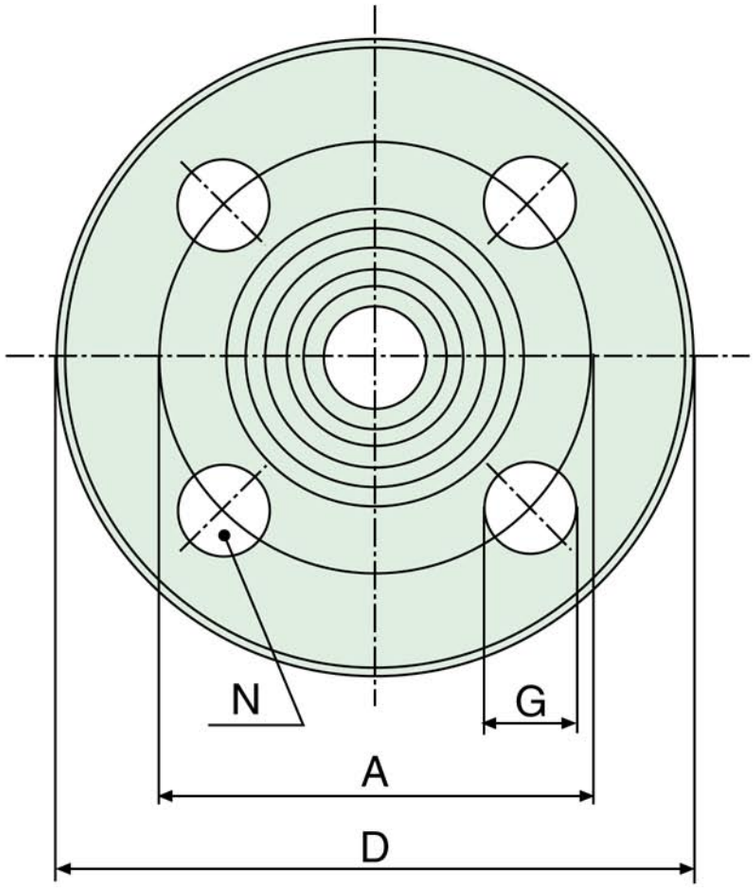

C Ø Viti
C Ø Vis
C Ø Screw
C Ø

N = Numero fori
N = Number of holes
N = Nombre de percages
N = Numero de trous

	PN 6					PN 10			PN 16		PN 25					PN 40					ANSI 150					
DN	A	D	G	N	C	A	D	G	N	C	A	D	G	N	C	A	D	G	N	C	A	D	G	N	C UNC	C ISO
10	50	75	11	4	10	60	90	14	4	12	60	90	14	4	12	60	90	14	4	12	-	-	-	-	-	-
15	55	80	11	4	10	65	95	14	4	12	65	95	14	4	12	65	95	14	4	12	61	89	16	4	1/2”	14
20	65	90	11	4	10	75	105	14	4	12	75	105	14	4	12	75	105	14	4	12	70	99	16	4	1/2”	14
25	75	100	14	4	10	85	115	14	4	12	85	115	14	4	12	85	115	14	4	12	80	108	16	4	1/2”	14
32	90	120	14	4	12	100	140	18	4	16	100	140	18	4	16	100	140	18	4	16	89	118	16	4	1/2”	14
40	100	130	14	4	12	110	150	18	4	16	110	150	18	4	16	110	150	18	4	16	99	127	16	4	1/2”	14
50	110	140	14	4	12	125	165	18	4	16	125	165	18	4	16	125	165	18	4	16	121	152	19	4	5/8”	16
65	130	160	14	4	12	145	185	18	4	16	145	185	18	8	16	145	185	18	8	16	140	178	19	4	5/8”	16
80	150	190	18	4	16	160	200	18	4-8	16	160	200	18	8	16	160	200	18	8	16	153	190	19	4	5/8”	16
100	170	210	18	8	16	180	220	18	8	16	190	235	22	8	20	190	2354	22	8	20	191	229	19	8	5/8”	16
125	200	240	18	8	16	210	250	18	8	16	220	270	25	8	22	220	270	25	8	22	216	254	23	8	3/4”	20
150	225	265	18	8	16	240	285	22	8	20	250	300	25	8	22	250	300	25	8	22	242	280	23	8	3/4”	20
200	280	320	18	8	16	295	340	22	8-12	20	310	360	25	12	22	320	375	30	12	27	299	343	23	8	3/4”	20